Dal 1925 - Since 1925

WALLY®

SERRATURE

INDICE
INDEX

01 • LUCCHETTI pag. 03
PADLOCKS

02 • CILINDRI pag. 09
CYLINDERS

03 • FERROGLIETTI pag. 13
RIM PLATE LOCKS

04 • SERRATURE DA INFILARE pag. 17
MORTICE LOCKS

05 • SERRATURE DA SERRANDA pag. 21
SHUTTER CYLINDER LOCKS

06 • SERRATURE PORTONCINO DA APPLICARE pag. 25
RIM LOCKS

07 • SPIONCINI DIGITALI E MANIGLIE SMART pag. 27
DIGITAL DOOR VIEWER AND SMART HANDLE

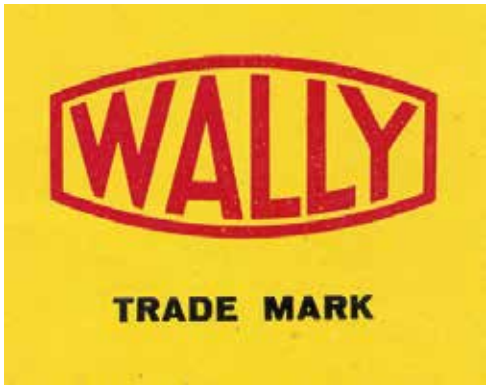

Fondata da Mario Zaina il 27 agosto del 1925, la Società WALLY muove i primi passi della propria attività all'interno di un capannone, attrezzato di pochi macchinari capaci di produrre una vasta varietà di prodotti appartenenti al settore di ferramenta.

Il Core Business dell'azienda nella fase primordiale della produzione riguardava cilindri e serrature di sicurezza con la distinzione di due Brand: WALLY e MZM (acronimo del fondatore).

Nel periodo tra le due Guerre Mondiali la Società consolida la sua posizione ed acquisisce una certa importanza nel mercato italiano riuscendo a dare una svolta decisiva negli anni '50 affac ciandosi sul mercato estero.

LUCCHETTI

PADLOCKS

01

275 • **Lucchetto in ottone ad arco**
BRASS PADLOCK

275KA • **Lucchetto in ottone ad arco KA**
BRASS PADLOCK KA

275L • **Lucchetto in ottone arco lungo**
BRASS PADLOCK LONG SHACKLE

275LKA • **Lucchetto in ottone arco lungo KA**
BRASS PADLOCK LONG SHACKLE KA

275M • **Lucchetto marino ad arco**
MARINE PADLOCK

275MKA • **Lucchetto marino ad arco KA**
MARINE PADLOCK KA

275ML • **Lucchetto marino ad arco lungo**
MARINE PADLOCK LONG SHACKLE

275MLKA • **Lucchetto marino ad arco lungo KA**
MARINE PADLOCK LONG SHACKLE KA

284 • **Lucchetto blindato**
ARMOURED PADLOCK

284KA • **Lucchetto blindato KA**
ARMOURED PADLOCK KA

300 • **Lucchetto rettangolare monoblocco**
HEAVY DUTY RECTANGULAR PADLOCK

290 • **Lucchetto a campana per serrande**
SNAIL ARMOURED PADLOCK FOR SHUTTERS

275 Lucchetto in ottone ad arco

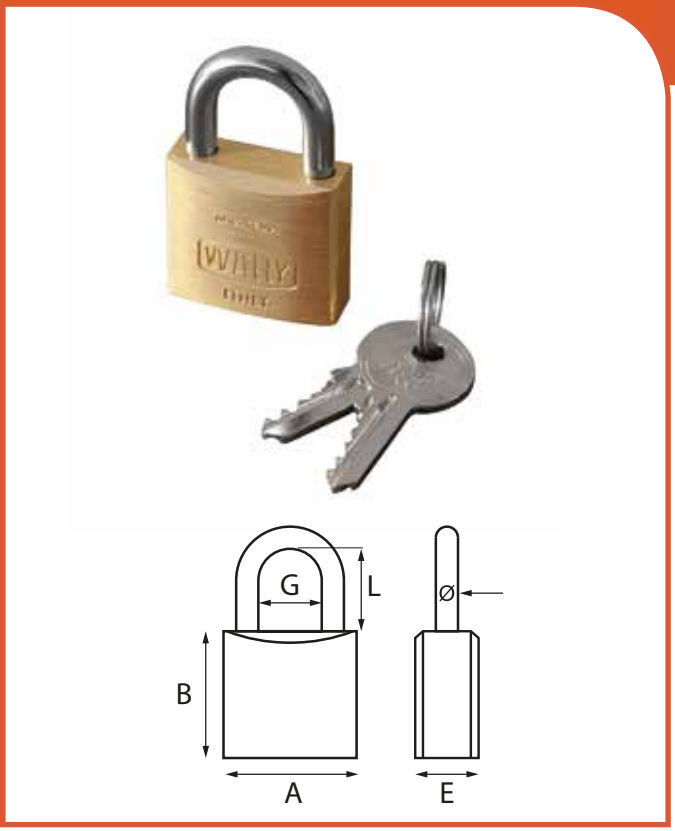

Lucchetto in ottone - arco in acciaio temprato.

BRASS PADLOCK

Brass padlock - hardened steel shackle.

A	B	E	Ø	L	G
20 mm	20	10	3,5	13,5	10
25 mm	24	11	4,3	15,5	13
30 mm	27	13	5	16	15
40 mm	32	14	6	22	21
50 mm	39,5	16	8	25	26
60 mm	44,5	18	10	32	32
70 mm	48	20	11	37	37

Confezione/Packing: 1pz blister/box - 1pc in a blister/box

275KA Lucchetto in ottone ad arco cifratura unica

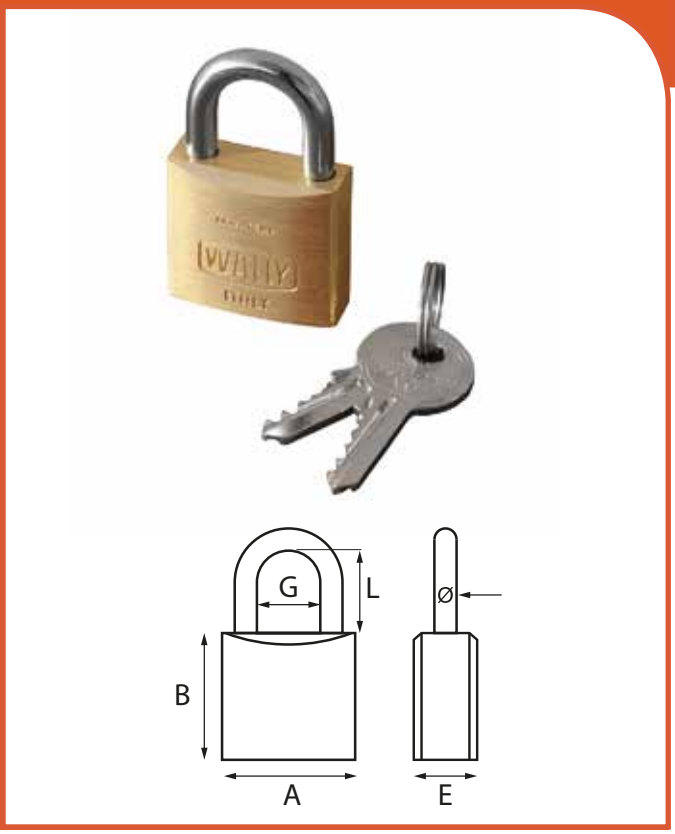

Lucchetto in ottone - arco in acciaio temprato - cifratura unica

4 KA disponibili

BRASS PADLOCK KA

Brass padlock - hardened steel shackle

Available in 4 KA

A	B	E	Ø	L	G
30 mm	27	13	5	16	15
40 mm	32	14	6	22	21
50 mm	39,5	16	8	25	26

Confezione/Packing: 1pz blister/box - 1pc in a blister/box

275L Lucchetto in ottone ad arco lungo

Lucchetto in ottone - arco lungo in acciaio temprato.

BRASS PADLOCK LONG SHACKLE

Brass padlock - hardened steel long shackle.

A	B	E	Ø	L	G
30 mm	27	13	5	32	16,5
40 mm	32	14	6	41	22,5
50 mm	39,5	16	8	49	28

Confezione/Packing: 1pz blister/box - 1pc in a blister/box

275LKA Lucchetto in ottone ad arco lungo cifratura unica

Lucchetto in ottone - arco lungo in acciaio temprato.

2 KA disponibili

BRASS PADLOCK LONG SHACKLE

Brass padlock - hardened steel long shackle.

Available in 2 KA

A	B	E	Ø	L	G
30 mm	27	13	5	32	16,5
40 mm	32	14	6	41	22,5
50 mm	39,5	16	8	49	28

Confezione/Packing: 1pz box - 1pc in a box

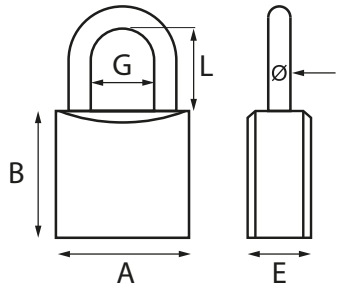

275M Lucchetto marino ad arco

Lucchetto in ottone - arco in acciaio inossidabile - cromato

MARINE PADLOCK

Bright chrome plated drawn brass - stainless steel shackle

A	B	E	Ø	L	G
30 mm	27	13	5	16	15
40 mm	32	14	6	22	21
50 mm	39,5	16	8	25	26

Confezione/Packing: 1pz blister/box - 1pc in a blister/box

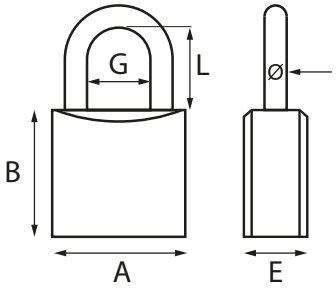

275MKA Lucchetto marino ad arco

Lucchetto in ottone - arco in acciaio inossidabile - cromato

2 KA disponibili

MARINE PADLOCK

Bright chrome plated drawn brass - stainless steel shackle

Available in 2 KA

A	B	E	Ø	L	G
30 mm	28	13	5	17	15
40 mm	33	14	6	23	22
50 mm	40,5	17	8	29,5	27,5

Confezione/Packing: 1pz box - 1pc in a box

275ML Lucchetto marino ad arco lungo

Lucchetto in ottone - arco lungo in acciaio inossidabile - cromato

MARINE PADLOCK

Bright chrome plated drawn brass - stainless steel long shackle

A	B	E	Ø	L	G
30 mm	27	13	5	32	16,5
40 mm	32	14	6	41	22,5
50 mm	39,5	16	8	49	28

Confezione/Packing: 1pz box - 1pc in a box

275MLKA Lucchetto marino ad arco lungo

Lucchetto in ottone - arco in acciaio inossidabile - cromato

1 KA disponibili

MARINE PADLOCK

Bright chrome plated drawn brass - stainless steel shackle

Available in 1 KA

A	B	E	Ø	L	G
30 mm	27	13	5	32	16,5
40 mm	33	14	6	41	22,5
50 mm	40,5	17	8	49	28

Confezione/Packing: 1pz box - 1pc in a box

284 Lucchetto blindato

Corpo in ottone satinato - corazza e piastre laterali antitrapano in acciaio temprato, nichelate e cromate - molle in acciaio inossidabile e bronzo fosforoso - paletto di chiusura in acciaio temprato, nichelato e cromato - 2 chiavi profilo paracentrico.

ARMOURED PADLOCK

Brass core - outside cover in hardened steel nickel and chrome plated. Closing bolt in hardened steel, nickel and chrome plated. Sping in steel and bronze.

A	B	E	Ø	L	G
80 mm	68	29	11	14	30
90 mm	75	30	12	17	36

Confezione/Packing: 1pz blister/box - 1pc in a blister/box

284KA Lucchetto blindato

Corpo in ottone satinato - corazza e piastre laterali antitrapano in acciaio temprato, nichelate e cromate - molle in acciaio inossidabile e bronzo fosforoso - paletto di chiusura in acciaio temprato, nichelato e cromato - 2 chiavi profilo paracentrico.

1 KA disponibile

ARMOURED PADLOCK

Brass core - outside cover in hardened steel nickel and chrome plated. Closing bolt in hardened steel, nickel and chrome plated. Sping in steel and bronze.

Available in 1 KA

A	B	E	Ø	L	G
80 mm	68	29	11	14	30
90 mm	75	30	12	17	36

Confezione/Packing: 1pz blister/box - 1pc in a blister/box

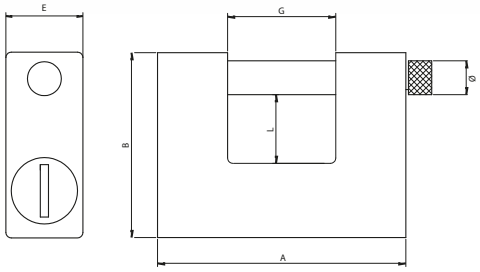

300 Lucchetto rettangolare monoblocco

Corpo in acciaio temprato - paletto di chiusura in acciaio temprato - 5 chiavi punzonate.

Chiavi grezze disponibili

HEAVY DUTY RECTANGULAR PADLOCK

Steel hardened padlock - Closing bolt in hardened steel. 5 keys with pins.

Blanck keys available

A	B	E	Ø	L	G
84 mm	70	29	12,8	16	36
94 mm	70	29	12,8	16	41

Confezione/Packing: 1pz blister/box - 1pc in a blister/box

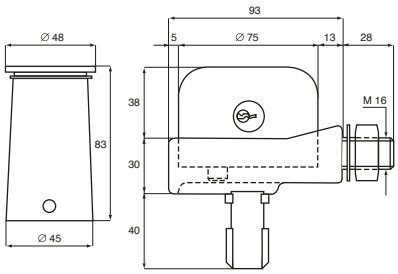

290 Lucchetto a campana per serrande

Corazza in acciaio inox - molle in acciaio - 2 chiavi a 7 spine.

SNAIL ARMOURED PADLOCK FOR SHUTTERS

Full coating armour in steel - springs in steel - 2 keys at 7 pins.

Confezione/Packing: 1 pz scatola/1pc in a box

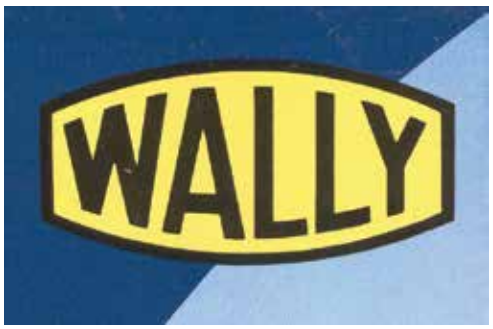

Il marchio WALLY, ormai eccellenza MADE IN ITALY, si evolve rapidamente, l'innovazione delle linee produttive e le spiccate doti imprenditoriali di Ambrogio Zaina portano all'inaugurazione nel 1950 di un nuovo stabilimento a Castelletto di Senago (MI).

Il marchio MZM cessa di esistere lasciando il comando esclusivamente a WALLY.

Attualmente la Società riconosciuta come specialista del settore, vanta una consolidata presenza sul mercato italiano ed estero con prodotti che ancora oggi costituiscono una pietra miliare nel campo delle serrature di sicurezza.

I clienti target sono industrie, società del settore di ferramenta, minuteria metallica e più in generale della ferramenta.

CILINDRI

CYLINDERS

02

52 • **Cilindro staccato per serrature da applicare**
LOOSE CYLINDER FOR RIM LOCKS

54 • **Cilindro fisso per serrature da applicare**
FIXED CYLINDER FOR RIM LOCKS

60 • **Doppio cilindro per serrature da infilare**
DOUBLE CYLINDER FOR MORTICE LOCKS

65 • **Cilindro con pomolo per serrature da infilare**
CYLINDER WITH KNOB FOR MORTICE LOCKS

64-1 • **Doppio cilindro ovale per serrature**
DOUBLE CYLINDER FOR "NARROW" MORTICE LOCKS

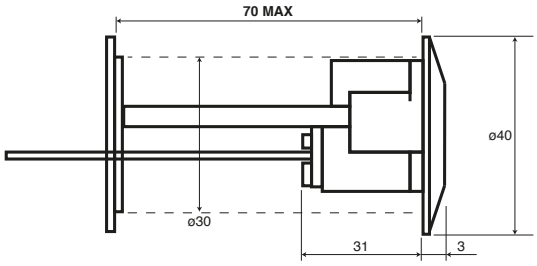

52 Cilindro per serrature da applicare

In ottone - 3 chiavi 5 spine profilo paracentrico sinistro - viti di fissaggio e piastra d'attacco.

CYLINDER FOR RIM LOCKS

Loose type - 3 keys 5 pins - with rod tie plate and 2 screws.

Lunghezza / Lenght: 70 mm
Confezione/Packing: 10 pz cartone / 10 pcs in a box

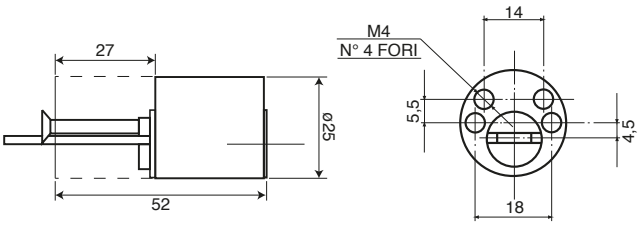

54 Cilindro per serrature da applicare

In ottone - 3 chiavi 5 spine profilo paracentrico destro - viti M4 di fissaggio - canotto in ferro - 4 fori di fissaggio - interasse 14/18 mm.

Disponibile anche con sporgenza totale da 60 / 35 mm

Possibilità di modello KA

CYLINDER FOR RIM LOCKS

Fixed type - 3 keys 5 pins - with cylinder spacer and screws.

Available in KA

Confezione/Packing: 10 pz cartone / 10 pcs in a box

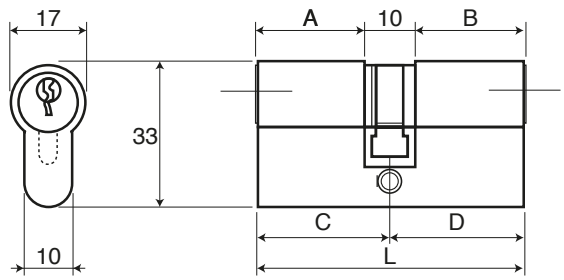

60 Doppio cilindro per serrature da infilare

In ottone - leva universale - 3 chiavi profilo paracentrico destro - vite di fissaggio.

DOUBLE CYLINDER FOR MORTICE LOCKS

With 3 keys and fixing screws - B cam.

Art.	L.mm	A	B	C	D	Spine	Posizione leva
60-01	54	22	22	27	27	4	centrale
60-02	58	22	26	27	31	4	spostata
60-03	62	26	26	31	31	5	centrale
60-04	68	22	36	27	41	4	spostata
60-05	72	31	31	36	36	5	centrale
60-07	82	36	36	41	41	4	centrale
60-10	72	26	36	27	41	5	centrale
60-12	92	36	46	41	51	5	spostata
60-20	82	26	46	27	51	5	spostata
60-22	102	46	46	51	51	5	centrale
60-50	112	26	76	31	81	5	spostata
60-90	92	41	41	46	46	4	centrale

Confezione/Packing: 10 pz cartone / 10 pcs in a box

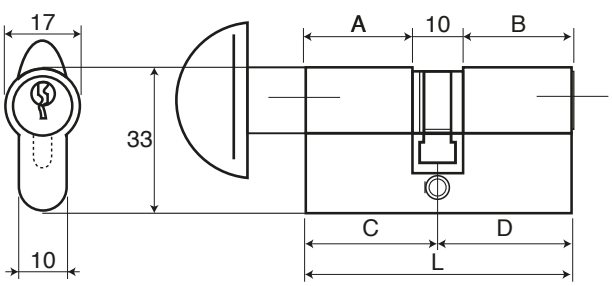

65 Cilindro con pomolo serrature da infilare

In ottone - 3 chiavi profilo paracentrico sinistro - vite di fissaggio

Cylinder with knob for mortice locks

Inside knob - 3 keys - with fixing screw

Art.	L.mm	A	B	C	D	Spine	Posizione pomolo
65-02	54	26	22	31	27	4	lunga
65-04	62	26	26	31	31	5	-
65-08	72	26	36	31	41	5	corta
65-11	82	36	36	41	41	4	-
65-12	82	26	46	31	51	5	corta
65-13	82	46	26	52	31	5	lunga
65-15	102	46	46	51	51	5	-
65-20	72	31	31	36	36	4	-
65-21	92	56	26	61	31	5	lunga
65-22	102	56	36	61	41	5	lunga
65-28	82	41	31	46	36	4	lunga
65-30	92	41	41	46	46	4	-
65-31	87	46	31	51	36	4	lunga
65-34	95	35	50	40	55	5	corta

Confezione/Packing: 10 pz cartone / 10 pcs in a box

64-01 Cilindro profilo ovale

In ottone - 3 chiavi profilo paracentrico destro - vite di fissaggio.

1 KA disponibile

CYLINDER FOR "NARROW" MORTICE LOCKS
With 3 keys and fixing screws - universal cam.

Available in 1 KA

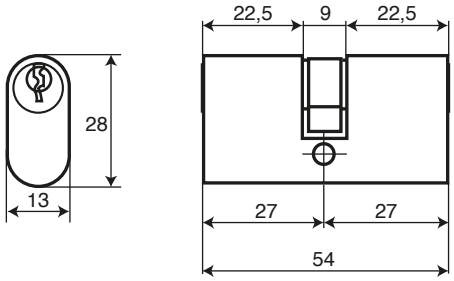

Confezione/Packing: 12 pz cartone / 12 pcs in a box

64-01-NI Cilindro profilo ovale

In ottone nichelato - 3 chiavi profilo paracentrico destro - vite di fissaggio.

1 KA disponibile

CYLINDER FOR "NARROW" MORTICE LOCKS
With 3 keys and fixing screws - universal cam.

Available in 1 KA

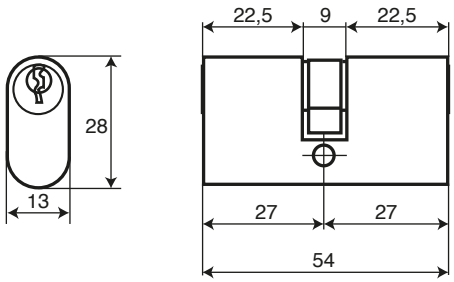

Confezione/Packing: 12 pz cartone / 12 pcs in a box

FERROGLIETTI

RIM PLATE LOCKS

03

270 • **Ferroglietto di sicurezza con catenaccio**
RIM PLATE DEADLOCK

270BIS • **Ferroglietto di sicurezza con catenaccio e molla**
RIM PLATE DEADLATCH

281 • **Ferroglietto di sicurezza con catenaccio e scrocco**
CYLINDER RIM PLATE LOCK WITH SEPARATE DARWBACK

270A Ferroglietto di sicurezza

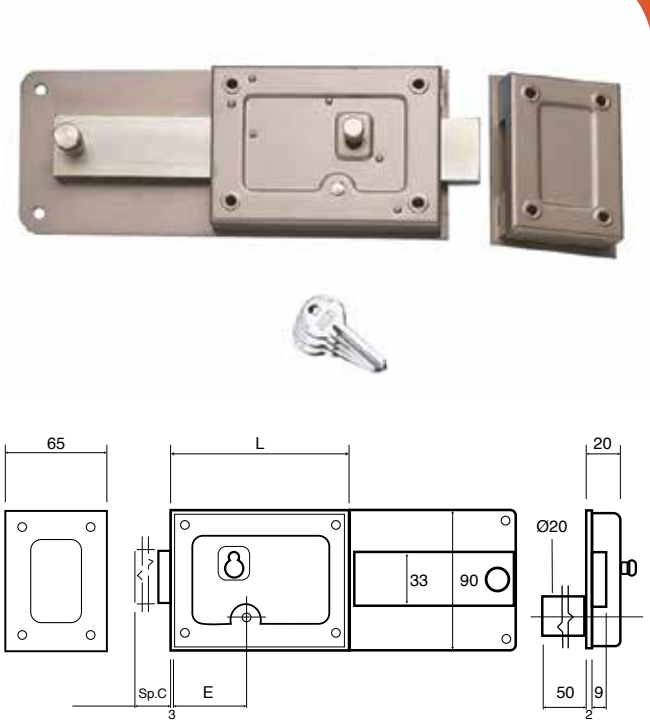

Cilindro esterno fisso - 3 chiavi profilo paracentrico - 6 giri - mano destra - finitura scatola verniciata.

Possibilità di modello KA

RIM PLATE DEADLOCK

Outside cylinder - 3 keys - 6 throws - right hand - fixed cylinder - painted finish.

Available in KA

Giri/Turns	Entrata/In	L	Sp. C.
6	40 - 50 - 60 - 70	220	72

Confezione/Packing: 2 pz scatola/2 pcs in a box

270B Ferroglietto di sicurezza

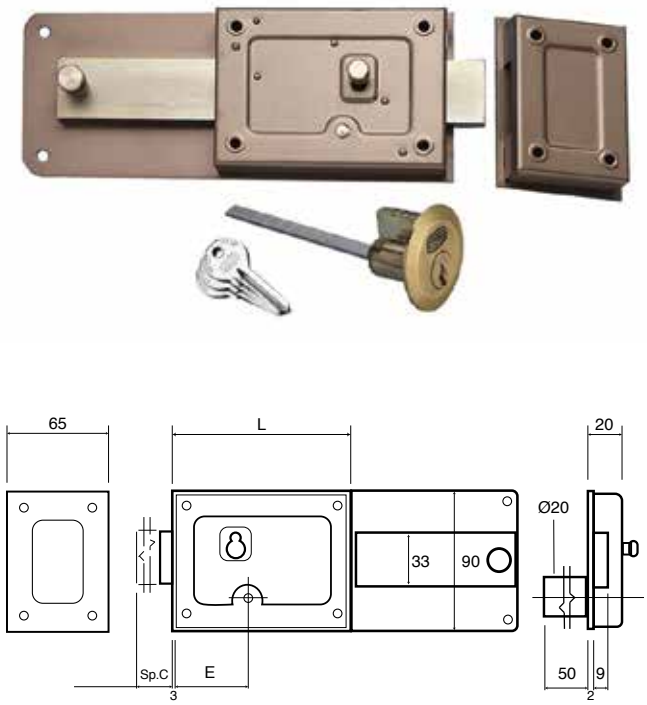

Cilindro esterno esterno - 3 chiavi profilo paracentrico - 6 giri - mano destra - finitura scatola verniciata.

RIM PLATE DEADLOCK

Outside cylinder - 3 keys - 6 throws - right hand - loose cylinder - painted finish.

Giri/Turns	Entrata/In	L	Sp. C.
6	40 - 50 - 60 - 70	220	72

Confezione/Packing: 2 pz scatola/2 pcs in a box

270A/BIS Ferroglietto di sicurezza

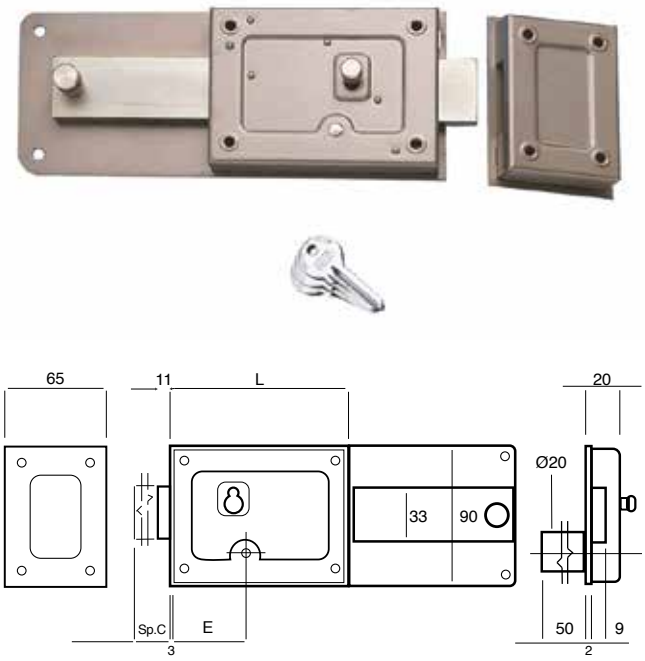

Cilindro esterno fisso - 3 chiavi profilo paracentrico - 5½ giri - mano destra - finitura scatola verniciata.

Possibilità di modello KA

RIM PLATE DEADLATCH

Outside cylinder - 3 keys - 5½ throws - right hand - fixed cylinder - painted finish.

Available in KA

Giri/Turns	Entrata/In	L	Sp. C.
5½	40 - 50 - 60 - 70	220	72

Confezione/Packing: 2 pz scatola/2 pcs in a box

270B/BIS Ferroglietto di sicurezza

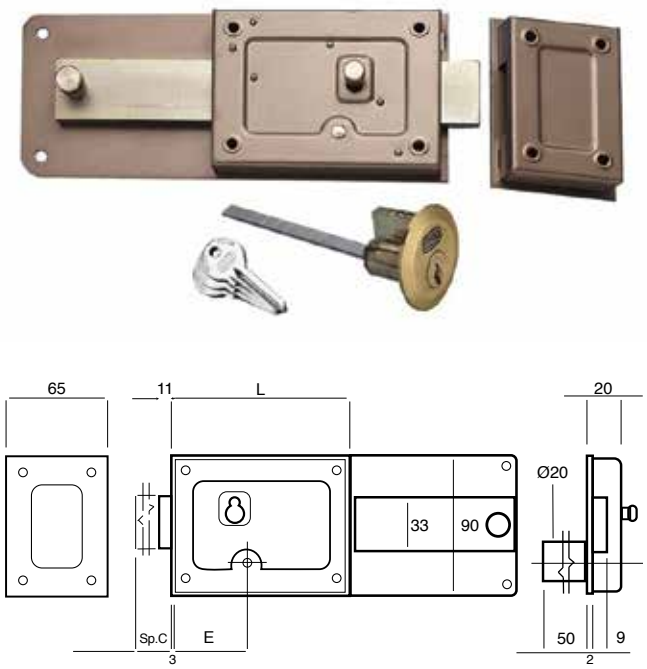

Cilindro esterno staccatp - 3 chiavi profilo paracentrico - 5½ giri - mano destra - finitura scatola verniciata.

RIM PLATE DEADLATCH

Outside cylinder - 3 keys - 5½ throws - right hand - loose cylinder - painted finish.

Giri/Turns	Entrata/In	L	Sp. C.
5½	40 - 50 - 60 - 70	220	72

Confezione/Packing: 2 pz scatola/2 pcs in a box

281A Ferroglietto di sicurezza con catenaccio a scrocco

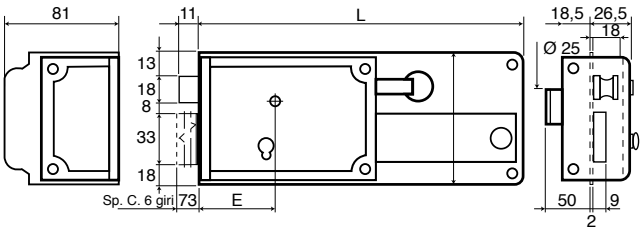

Cilindro esterno fisso - 3 chiavi profilo paracentrico - 6 giri - mano destra - finitura scatola verniciata.

Possibilità di modello KA

RIM PLATE LOCK - WITH SEPARATE DRAWBACK

Outside cylinder - 3 keys - 6 throws - right hand - fixed cylinder - painted finish.

Available in KA

Giri/Turns	Entrata/In	L	Sp. C.
6	50 - 60 - 70	220	73

Confezione/Packing: 1 pz scatola/1 pcs in a box

281B Ferroglietto di sicurezza con catenaccio a scrocco

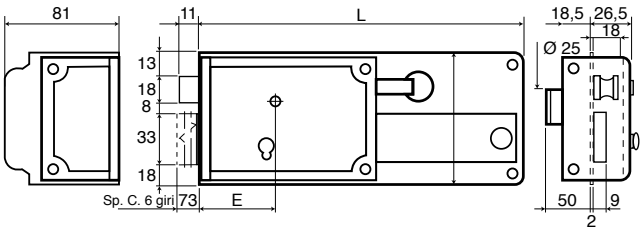

Cilindro esterno - 3 chiavi profilo paracentrico - 6 giri - mano destra - cilindro esterno staccato - finitura scatola verniciata.

RIM PLATE LOCK - WITH SEPARATE DRAWBACK

Outside cylinder - 3 keys - 6 throws - right hand - loose cylinder - painted finish.

Giri/Turns	Entrata/In	L	Sp. C.
6	50 - 60 - 70	222	73

Confezione/Packing: 1 pz scatola/1 pcs in a box

SERRATURE DA INFILARE

MORTICE LOCKS

262 • **Serratura da infilare con scrocco**
MORTICE LOCK

263 • **Serratura da infilare con solo catenaccio**
CYLINDER MORTICE DEADLOCK

W267 • **Serratura a gancio per cancelli**
HOOK-BOLT LOCK FOR GATES

W362 • **Serratura per alluminio con scrocco**
MORTICE LOCK

W462 • **Serratura per alluminio con rullo**
MORTICE LOCK WITH ROLLER LATCH

262BQ Serratura da infilare con scrocco e mandata

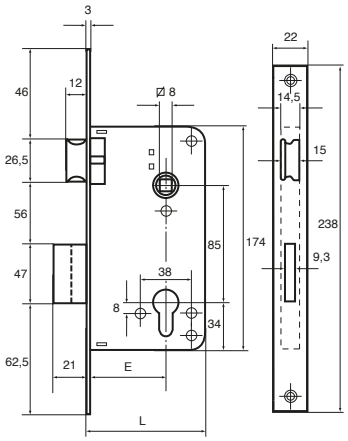

Scatola zincata - serratura da infilare - 2 giri e mezzo - scrocco reversibile bismusso azionato anche dalla chiave - quadro maniglia 8 mm - interasse 85 mm - catenaccio in zama - frontale ottonato bordo quadro - finitura oro lucido.

CYLINDER MORTICE LOCK

Zinc plated steel case - zamak latch and bolt - double and half throws dead-bolt - reversible level latch - for all dichromated flat striking plate - hub 8 mm - cylinder art. 60 - polished gold finish.

Entrata / In	35	40	45	50	60
L	62	67	72	77	87

Confezione/Packing: scatola singola/single box

262BT Serratura da infilare con scrocco e mandata

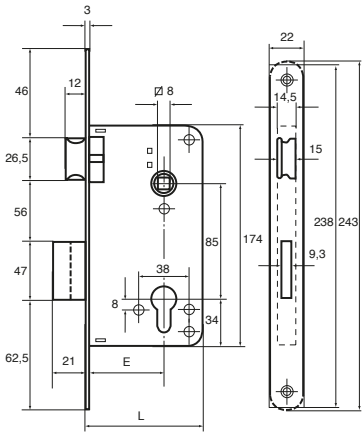

Scatola zincata - serratura da infilare - 2 giri e mezzo - scrocco reversibile bismusso azionato anche dalla chiave - quadro maniglia 8 mm - interasse 85 mm - catenaccio in zama - frontale ottonato bordo tondo - finitura oro lucido.

CYLINDER MORTICE LOCK

Zinc plated steel case - zamak latch and bolt - double and half throws dead-bolt - reversible level latch - for all dichromated flat striking plate - hub 8 mm - cylinder art. 60 - polished gold finish.

Entrata / In	35	40	45	50	60
L	62	67	72	77	87

Confezione/Packing: scatola singola/single box

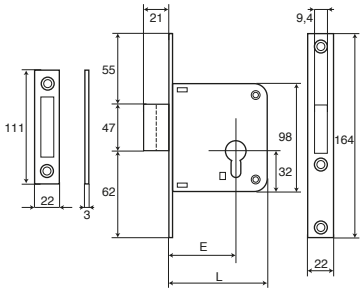

263 Serratura solo catenaccio

Catenaccio da infilare - 2 giri - frontale e contropiastra bordo quadro - finitura oro lucido.

CYLINDER MORTICE DEADLOCK

Brass plated iron front - double throws dead-bolt - di-chromated flat striking plate - cylinder art. 60 - polished gold finish.

Entrata / In	35	40	45	50	60	70
L	62	67	72	77	87	97

Confezione/Packing: scatola singola/single box

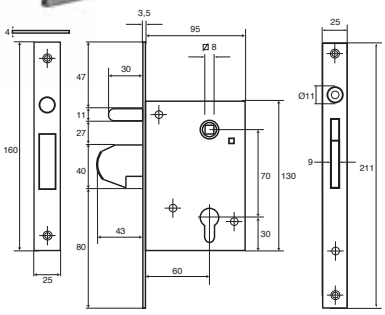

W267 Serratura a gancio per cancelli

Scatola zincata - 1 giro - quadro maniglia 8 mm - interasse 70 mm - con contropiastra - entrate da 60 mm.

HOOK-BOLT LOCK FOR GATES

Zinc plated steel case - one trows - handle hub 8 mm - backsets 60 mm.

Entrata/In: 60 mm
Lunghezza/Lenght: 95 mm
Confezione/Packing: scatola singola/single box

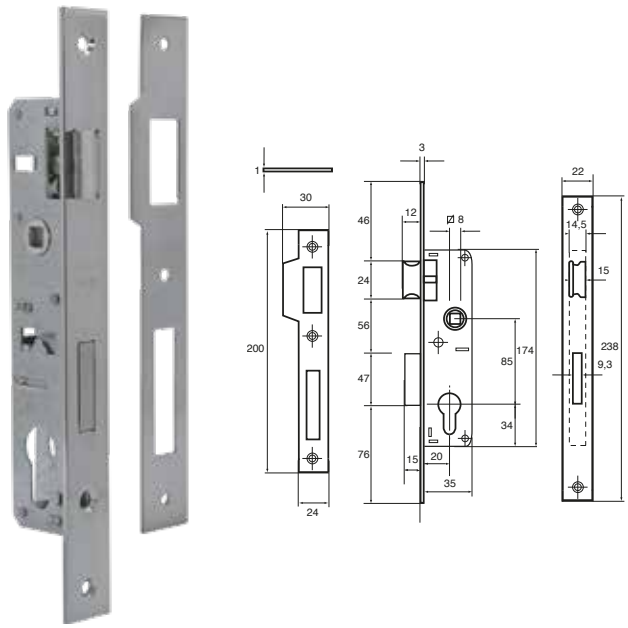

W362 Serratura per alluminio con scrocco

Scatola zincata - 1 giro e mezzo - scrocco reversibile azionabile anche dalla chiave - quadro maniglia 8 mm - interasse 85 mm - contropiastra con spessore 1 mm - per entrate da 20 mm.

MORTICE LOCK

Zinc plated steel case - one and half throws dead-bolt - handle hub 8 mm - strike thickness 1 mm - for backsets 20 mm.

Entrata/In: 20 - 25 - 30 - 35 mm
Lunghezza/Lenght: 35 mm
Confezione/Packing: scatola singola/single box

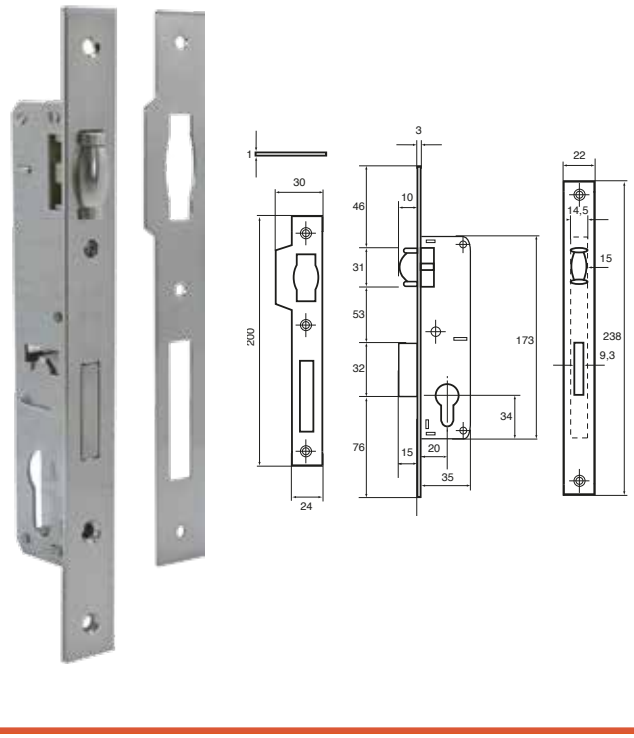

W462 Serratura per alluminio con rullo

Scatola zincata - 1 giro - con rullo - contropiastra con spessore 1 mm - per entrate da 20 mm a 35 mm.

MORTICE LOCK WITH ROLLER LATCH

Zinc plated steel case - one throw - strike thickness 1 mm - for backsets from 20 mm to 35 mm.

Entrata/In: 20 - 25 - 30 - 35 mm
Lunghezza/Lenght: 35 mm
Confezione/Packing: scatola singola/single box

SERRATURE DA SERRANDA

SHUTTER CYLINDER LOCKS

291 • **Serratura da serranda laterale**
CYLINDER LATERAL LOCK FOR SHUTTER

291CP • **Serrature da serranda laterale coppia**
CYLINDER LATERAL LOCK FOR SHUTTER

292 • **Serratura da serranda centrale**
CYLINDER CENTRAL LOCK FOR SHUTTER

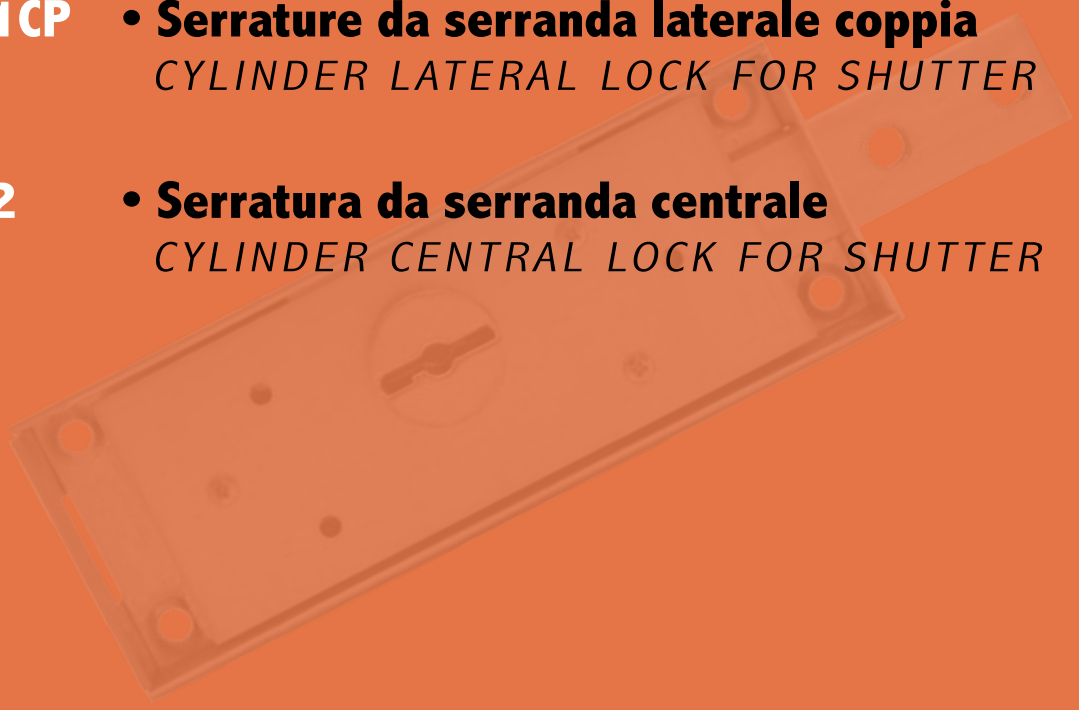

05

291 Serratura da serranda laterale

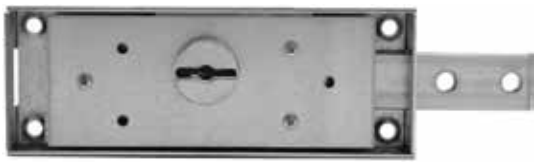

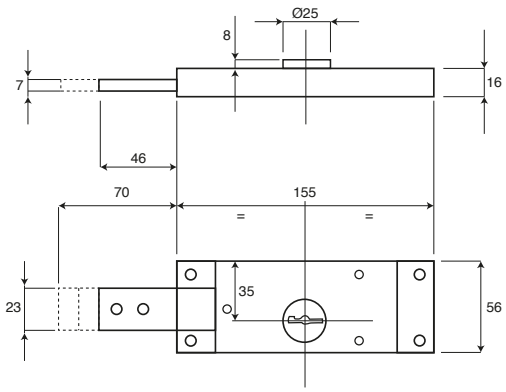

Cilindro esterno - catenaccio unico - due chiavi - 2 giri - finitura scatola zincata.

CYLINDER LATERAL LOCK FOR SHUTTER

Outside cylinder - long double bolt - 2 keys - 2 throws - white galvanized finish

Confezione/Packing: 1 pz scatola/1 pcs in a box

291CP Serratura da serranda centrale

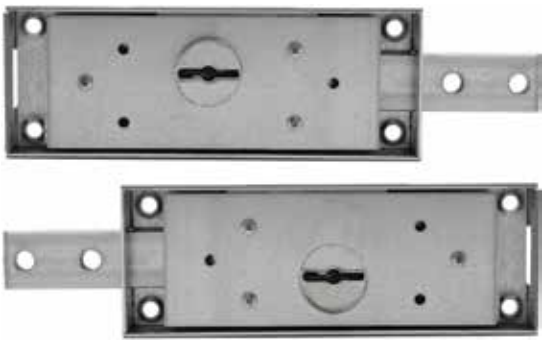

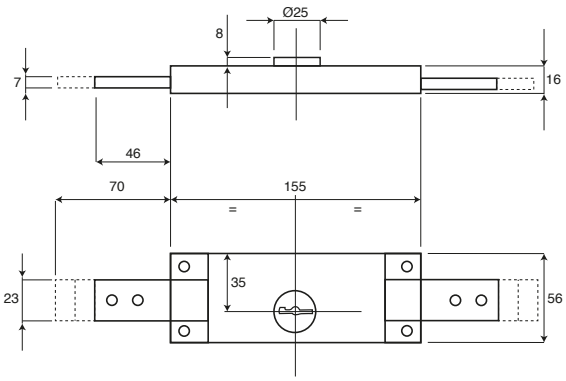

Cilindro esterno - coppia dx e sx - catenaccio unico - due chiavi - 2 giri - finitura scatola zincata.

CYLINDER CENTRAL LOCK FOR SHUTTER

Outside cylinder - right and left - long double bolt - 2 keys - 2 throws - white galvanized finish

Confezione/Packing: 2 pz scatola/2 pcs in a box

292 Serratura da serranda centrale

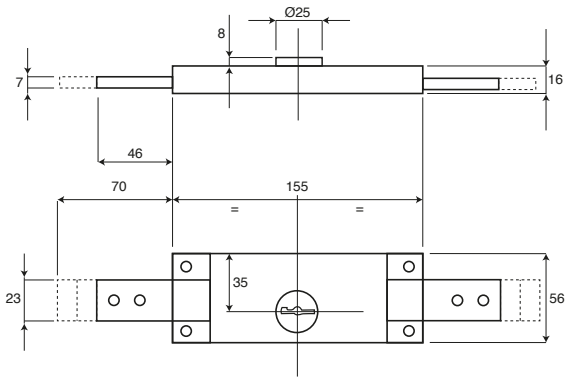

Cilindro esterno - catenaccio unico - due chiavi - 2 giri - finitura scatola zincata.

CYLINDER CENTRAL LOCK FOR SHUTTER

Outside cylinder - long double bolt - 2 keys - 2 throws - white galvanized finish

Confezione/Packing: 2 pz scatola/2 pcs in a box

Specializzata nella produzione di serrature e lucchetti a chiave maestra e cifratura unica, garantisce ormai da anni ai propri clienti sicurezza e solidità soprattutto grazie alla buona fattura dei materiali.

SERRATURE PORTONCINO DA APPLICARE

RIM LOCKS

310ADX • **Serratura da portoncino**
RIM LOCK

SE401 • **Serratura elettrica per portoni con pulsante**
ELECTRIC RIM LOCK WITH BUTTON

06

310ADX Serratura per portoncino

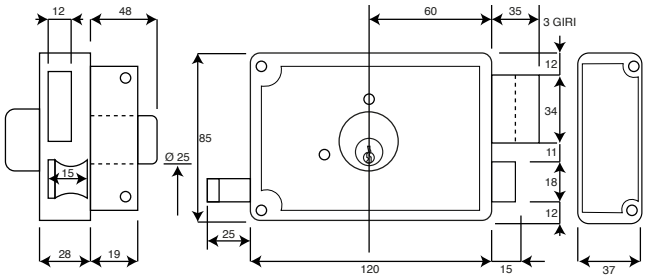

FINO AD ESAURIMENTO SCORTE

Doppio cilindro - 3 chiavi profilo paracentrico - 3 giri - scrocco destro - serratura destra - cilindro fisso - finitura verniciata.

RIM LOCK

Double cylinder - 3 keys - 3 throws - left hand - painted.

Entrata/In: 60 mm
Lunghezza/Lenght: 120 mm
Confezione/Packing: scatola singola/single box

SE401 Serratura elettrica per portoni con pulsante

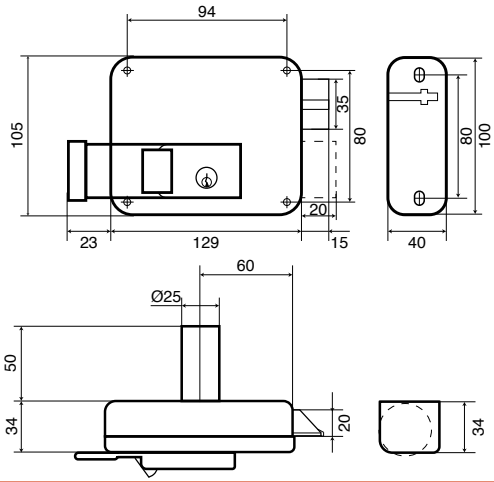

Cilindro interno con pulsante - 3 chiavi profilo paracentrico - 2 giri - serratura destra - cilindro fisso - finitura verniciata nera.

ELECTRIC RIM LOCK WITH BUTTON

Double cylinder with button - 3 keys - 2 throws - right hand - black painted.

Entrata/In: 60 mm
Lunghezza/Lenght: 120 mm
Confezione/Packing: scatola singola/single box

SPIONCINI DIGITALI
MANIGLIE SMART

DIGITAL DOOR VIEWER
SMART HANDLE

SP01 • **Spioncino digitale**
DIGITAL DOOR VIEWER

SP02 • **Spioncino digitale**
DIGITAL DOOR VIEWER

SP03 • **Spioncino digitale smart**
DIGITAL DOOR VIEWER SMART

MA01 • **Maniglia smart**
SMART HANDLE

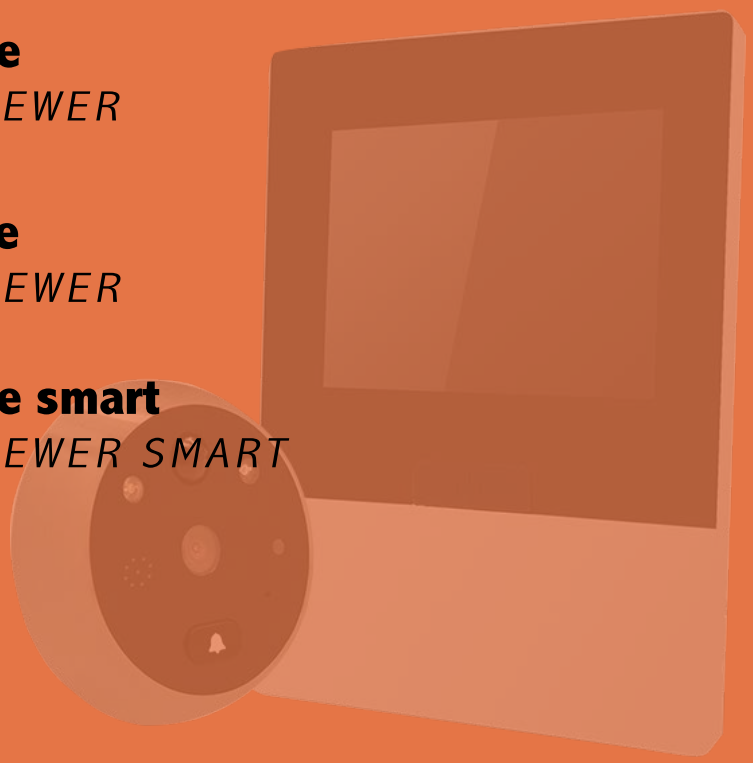

07

SP01 Spioncino digitale

- Per porte con spessore da 38 a 110mm - Foro porta Ø 14 mm
- Sensore 0,3 Mega Pixel CMOS - Schermo LCD 3,2" TFT
- Risoluzione LCD 320x240 - Angolo di visuale 105°
- Alimentazione a batterie AAA
- Colori disponibili: Argento, Bianco e Oro

- Colori disponibili: argento, bianco e oro

DIGITAL DOOR VIEWER

- Fits door 38 - 110 mm thick - Fits barrel hole 14 mm
- Sensor 0,3 Mega Pixel CMOS - LCD screen 3,2" TFT
- LCD resolution 320x240 - View angle 105 degree
- Power AAA batteries

- Color: silver, white and gold

Confezione/Packing: 1 pz cartone / 1 pcs in a box

SP02 Spioncino digitale

- Per porte con spessore da 38 a 110 mm - Foro porta Ø14-26 mm
- Schermo LCD 3,5" TFT - Suoneria polifonica - Visione notturna ad infrarossi - Funzione autoscatto e registrazione video - Registro visitatori - Supporto scheda di memoria microSD (fino a 32GB)
- Alimentazione a batterie AA

DIGITAL DOOR VIEWER

- Fits door 38 - 110 mm thick - Fits barrel hole 14 - 26 mm
- Optional polyphonic ringtones - Infrared night vision
- Automatic picture snap shot - Automatic A/V recording
- Enquiry for visitor record - Support TF card (Up to 32GB)
- Power AA batteries

Confezione/Packing: 1 pz cartone / 1 pc in a box

SP03 Spioncino digitale

- Schermo LCD 2,8" HD - Sensore da 1,0 Mega Pixel CMOS (720P)
- Per porte di spessore da 32-104 mm - Foro porta Ø14-35 mm
- Angolo di visuale 134° - Alimentazione a batteria integrata da 4300mAh Lithium - Visione notturna ad infrarossi
- Sensore di movimento - Chiamate audio/video in remoto
- Funzione registrazione audio/video automatica - Registro visitatori
- Controllo remoto con APP

DIGITAL DOOR VIEWER

- LCD screen 2,8" HD - Sensor 1,0 Mega Pixel CMOS (720P)
- Fits door 32-104 mm - Fits barrel hole 14-35 mm
- View angle 134° - Power 4300mAh built-in Lithium battery
- Intelligent motion detection - Remote A/V call - Automatic A/V recording in cloud - Enquiry for visitor record - Remote control with APP

Confezione/Packing: 1 pz cartone / 1 pcs in a box

MA01 Maniglia smart

- Per porte con spessore da 38 a 56 mm - Apertura attraverso impronta digitale, bluetooth o pin - Controllo remoto attraverso APP "JANUS LOCK" - Maniglia reversibile - Alimentazione a batterie AAA - Sostituisce la maniglia tradizionale senza apportare modifiche alla porta - Possibilità di adattarla a qualsiasi serratura con fori vite interasse 38 mm - Tastierino numerico luminoso - Controllo accessi

SMART DOOR HANDLE

- Fits door 38 - 56 mm thick - Can open the door with finger print, bluetooth or pin code - Remote control APP "JANUS LOCK"
- Reversible handle - Power AAA batteries - It replace traditional handles easly - Compatible with all security lock with center to center distance of 38 mm - Lighting number pad - Entry control

Confezione/Packing: 1 pz cartone / 1 pc in a box

Oggi la Società è simbolo di affidabilità e professionalità, un'eccellenza tutta Italiana, che vanta una storia in continua evoluzione.

WALLY oggi è un marchio di successo, il restyling del logo avvenuto negli anni racconta una storia fatta da importanti partnership e un modello di business improntato sull'innovazione e la fiducia dei propri clienti, con l'obbiettivo comune di soddisfare le esigenze dei suoi diversi stakeholders.